SERINGA PISTOLA MOD. L50 C/ ALONGADOR – 50ML WALBRAS



- Capacidade: 50 ml
- Doses: 1, 2, 3, 4 e 5 ml.
- Tubo de vidro com proteção. Tubo Protetor graduado até 50 ml
- Material: latão cromado e vidro
- Acompanha jogo de borrachas, tubo de vidro extra,

Diferencial do Alongador - O alongador de 81 cm proporciona:

- Maior alcance durante a aplicação
- Mais segurança e conforto ao operador, mantendo distância do animal
- Melhor ergonomia em rotinas prolongadas de vacinação
- Facilidade no manejo de animais inquietos ou de maior porte

- **Cód.: 14222**

SERINGA PISTOLA MOD. L50 C/ ALONGADOR – 50ML WALBRAS



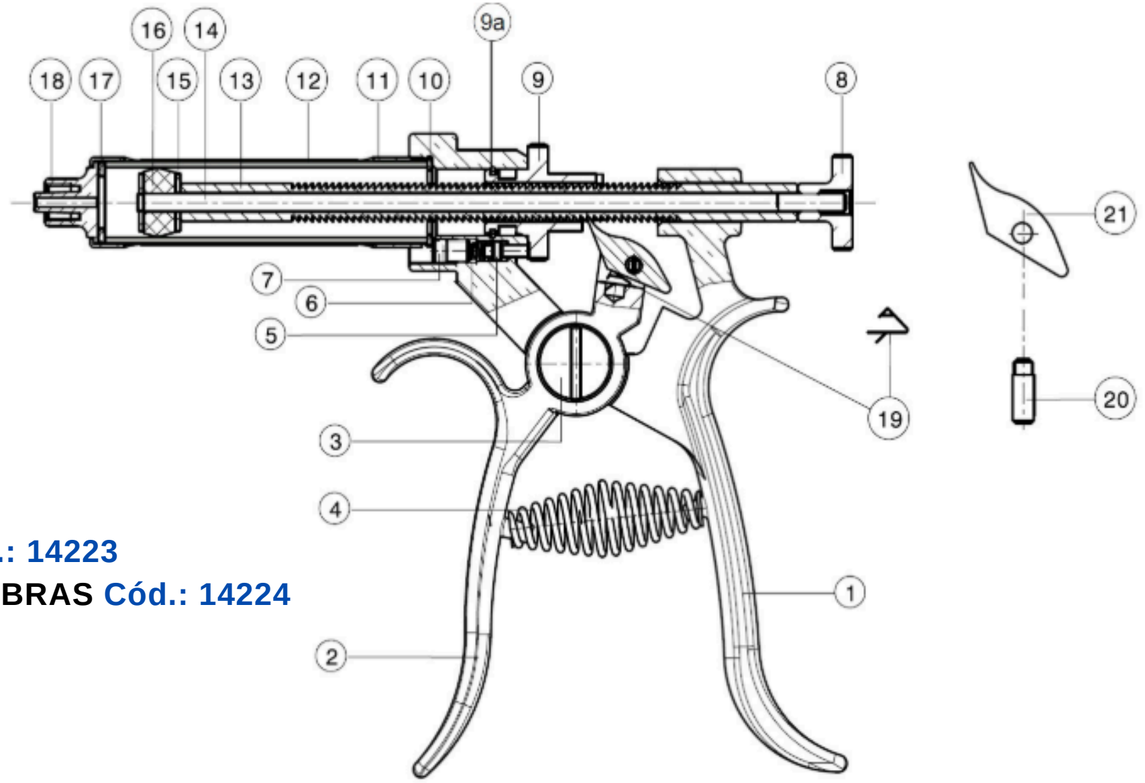

PEÇAS DE REPOSIÇÃO

- **Item 12 TUBO DE VIDRO P/SERINGA PISTOLA L50 C/ ALONGADOR WALBRAS Cód.: 14223**
- **Item 10,16,17 JOGO DE BORRACHA P/SERINGA PISTOLA L50 C/ ALONGADOR WALBRAS Cód.: 14224**